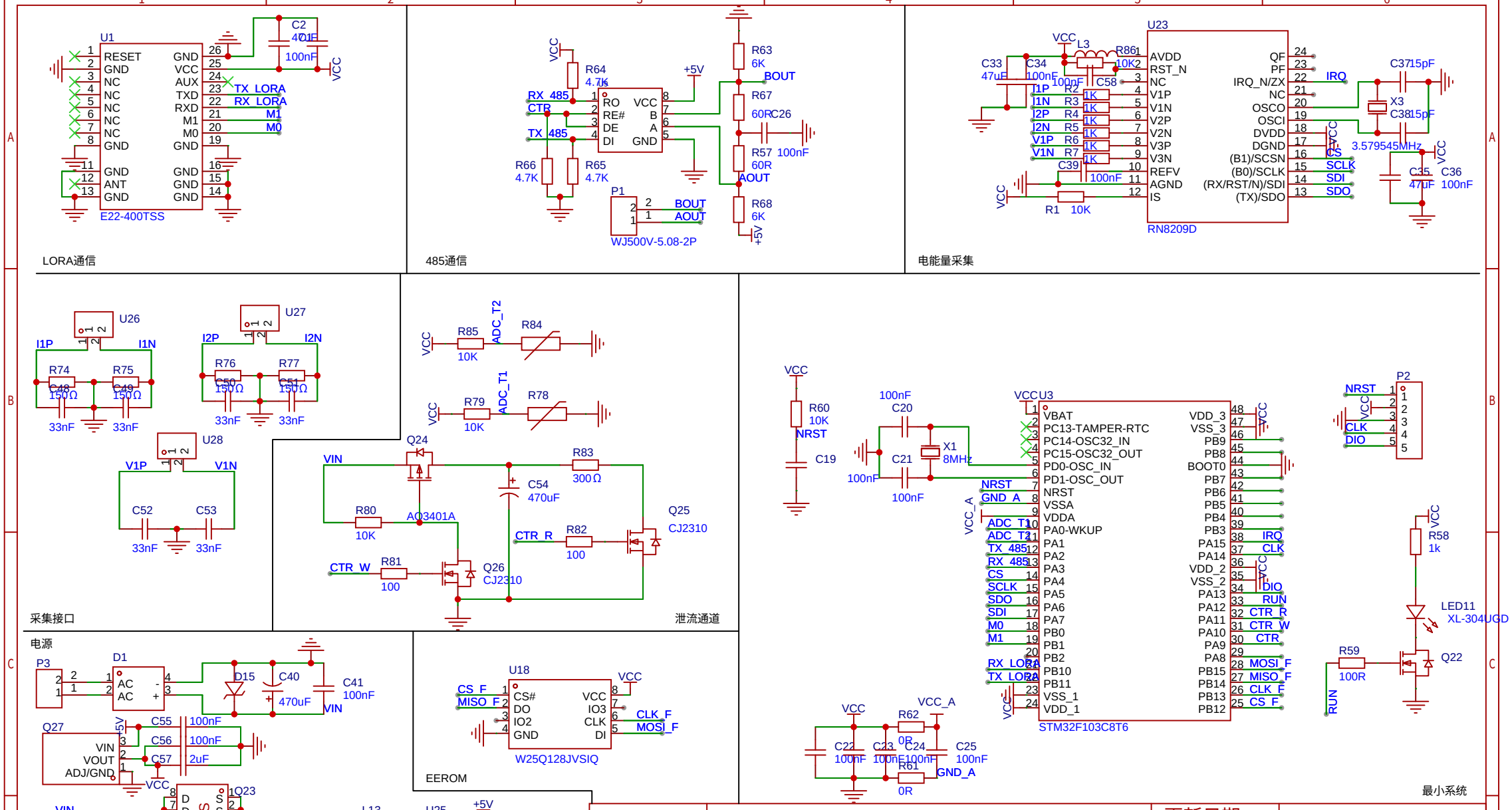

原理图	Schematic1	更新日期	2024-11-20
		创建日期	2024-11-14
图页	P1	物料编码	
绘制	380VCT取能电压电流监测板		
审阅			
	版本	尺寸	页 1 共 1
嘉立创EDA	V1.0	A4	嘉立创EDA