接口配置方法：
4线SPI接口焊接：R3，R4
3线SPI接口焊接：R2，R3
IIC接口焊接：R1，R4，R6，R7，R8
R8可不焊接，官方手册要求焊接

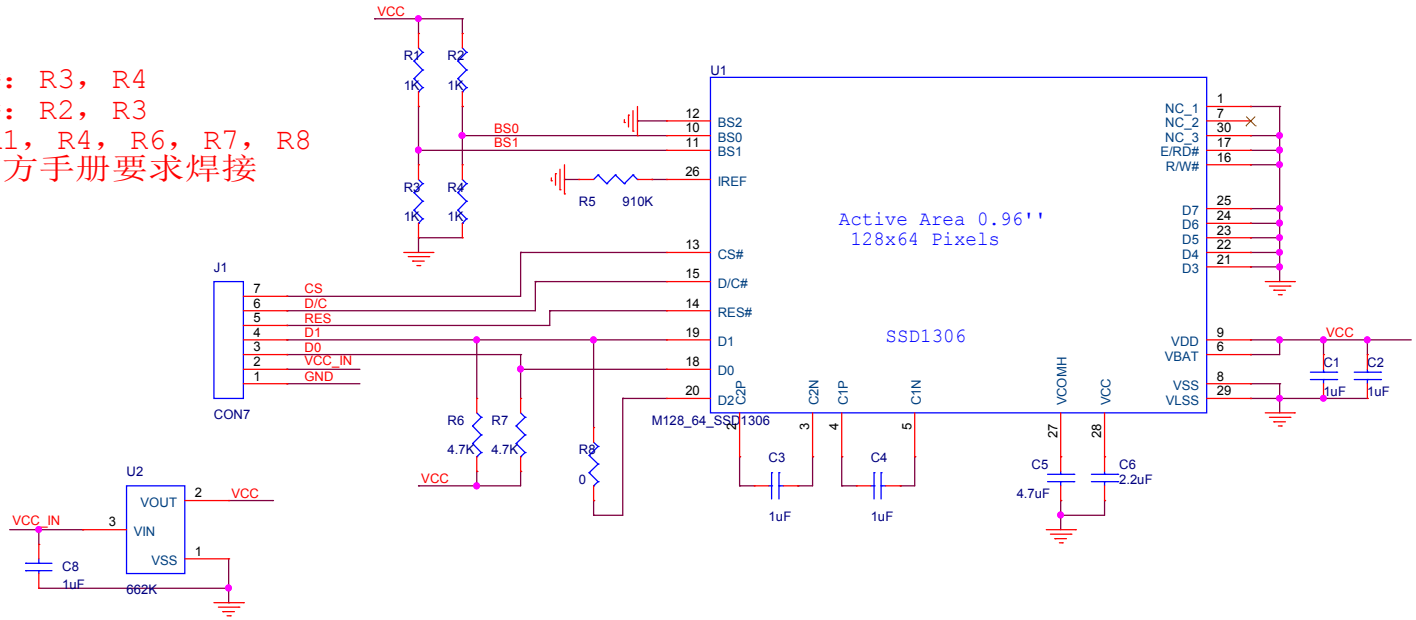

Title	0.96" 128*64单色OLED驱动板	
Size B	Document Number <Doc>	Rev V 1.0
Date: Saturday, July 05, 2014	Sheet 1 of 1	